Fischer Veteranen-Service

Pièces de Rechange

pour

Citroën-Peugeot-Renault

Tarif

Peugeot 203/403/404

10/2022

Otto-Scheugenpflug-Str. 4 D-63073

Offenbach am MainTel.:+49(0)69-883566

Fax: +49(0)69-883577

E-Mail: info@veteranen-fischer.de

WEB: www.veteranen-fischer.de

La nouvelle liste prenant effet, les listes précédentes deviennent caduques.

Conditions de vente

La nouvelle liste prenant effet, les listes précédentes deviennent caduques.

Tous les prix mentionnés sont en euros de même que la TVA en vigueur (incluse). En autre cas, il sera spécifié qu'il s'agit du prix net. Tous les prix seront appliqués tels quels selon les listes au jour de la livraison si rien d'autre n'a été convenu d'un commun accord par écrit au préalable.

Les prix correspondent au prix de la pièce détachée à l'entrepôt d'Offenbach et ne comprennent ni les frais d'emballage, de transport ou d'assurance.

Entrepôt de pièces détachées

L'entrepôt est ouvert du lundi au vendredi de 10 :30h à 16 :30h.

Les pièces détachées mentionnées dans le catalogue sont en principe disponibles à l'entrepôt. Pour les clients qui viennent de loin, nous recommandons malgré tout de se laisser confirmer par téléphone la disponibilité des pièces, ce qui épargnera aux deux parties malentendus éventuels, déplacements inutiles ou différends !

Commandes

La marchandise est livrable dans le monde entier. La commande peut se faire :

- par tél. pendant les heures d'ouverture au n° : +49 (0)69 88 35 66
  En dehors de ces heures, le client a la possibilité de laisser un message sur le répondeur.

- par fax 24/24 au n° : +49 (0)69 88 35 77
- par mail : Info@veteranen-fischer.de
- par voie postale à l'adresse suivante : Fischer Veteranen-Service
  Otto-Scheugenpflug-Str. 4
  D-63073 Offenbach am Main

Attention ! : N'oubliez pas de mentionner votre n° de client. Si vous n'en possédez encore aucun, indiquez-nous clairement l'adresse exacte de livraison et les renseignements concernant le véhicule : marque, type, date de fabrication et de 1ère mise en circulation, numéro de châssis.

Et si possible aussi la description exacte des pièces détachées : mesures ou n° des pièces originales.

Expédition

Vous pouvez choisir entre :

Le service des paquets : le délai de port est en principe de 2 jours ouvrables. En principe un seul jour suffit. Pensez à laisser une adresse de livraison où le transporteurpuisse trouver récepteur ! Un retrait au service des paquets implique souvent un déplacement non négligeable.

La Poste : Là, vous pouvez également en dernier recours y retirer votre paquet. Attention au poids max. de 20 kg et à l'envergure du paquet au risque d'encourir la taxe de surcharge...

Pour les livraisons encombrantes il reste les services de transporteurs privés : cette possibilité est valable également pour l'étranger mais les frais sont nettement plus élevés !!

De principe nous n'effectuons ces expéditions qu'en contre-paiements (par virement où PayPal) et ceci est aussi bien valable pour les sociétés que pour les particuliers.

Il est de se fait recommander au client d'éviter les petites commandes, les frais de port ou de gestion n'étant pas proportionnels à l'ampleur de celles-ci ! Les risques dûs au port incombent au destinataire. La validité des commandes est de 10 semaines. Les livraisons partielles font l'objet de livraisons indépendantes et ne peuvent en aucun cas être refusées par le destinataire.

Il est vivement prié de vérifier immédiatement l'exactitude de la commande. Réclamations et retour de marchandises devront s 'effectuer dans un délai d'une semaine après réception. Les réclamations doivent être écrites et accompagnées d'une copie de la facture. Les retours de marchandises résulteront d'un accord convenu au préalable par téléphone. Là aussi il est impératif de fournir une copie de la facture sans laquelle une taxe de frais de gestion sera imputée au client.

Attention les pièces électriques/électroniques ne sont pas échangeables !

La marchandise reste propriété du vendeur jusqu'à paiement intégral.

Les conditions générales de vente restent en vigueur.

Les pièces d'échange standard

Avant d'être expédiées les pièces d'échange standard doivent être **franco de port** et **vidées de toute huile** et complètement **nettoyées**. Pour certaines pièces un principe de caution est en général applicable.

Toute pièce d'échange standard doit être **complète** et **en état de mise en état.** !

Table de groupe 0 : Moteur

Les numéros de référence des articles présentent des similitudes avec les anciens numéros originaux mais ils ne sont pas obligatoirement identiques car certaines pièces ou ensembles n'avaient pas existé sous cette forme. Contrôler également que chaque pièce corresponde bien à votre modèle. Au besoin, demander conseil.

Référence	Désignation	Prix TTC
P0111.06	Ensemble de 4 chemise/piston 75mm: **203, 403/7**	465,00 €
P0111.08	Ensemble de 4 chemise/piston 80mm: **403**	398,06 €
P0111.09	Ensemble de 4 chemise/piston 84mm 404 XC5	450,06 €
P0111.80	Ensemble de 4 chemise/piston 84mm 404XC7	455,54 €
P0112.01	Joint caoutchouc de chemise 70x75x6 203	7,74 €
P0112.17	Joint caoutchouc de chemise 403-404	7,74 €
P0116.13	Coussinets de pallier Std. 203/403	321,30 €
P0116.14	Coussinets de pallier 0.30 203/403	350,10 €
P0116.15	Coussinets de pallier 0.50 203/403	450,06 €
P0116.16	Coussinets de pallier 0.80 203/403	450,06 €
P0156.05	Clapet de vidage de cylindre 203/403	29,87 €
P0157.04	Joint de clapet de vidage 203/403	8,57 €
P0199.12	Pochette complète de joints moteur 203	114,00 €
P0199.13	Pochette complète de joints moteur 403	116,50 €
P0199.16	Pochette complète de joints moteur 403/7 (1,3l moteur)	116,50 €
P0199.44	Pochette complète de joints moteur 404 KF2	119,00 €
P0199.90	Pochette complète de joints moteur 404 Injection	99,96 €
P0199.94	Pochette complète de joints moteur 404/8 Mot.XB2/5	70,00 €
P0199.95	Pochette complète de joints moteur XC5/6 1618ccm -	78,06 €
P0199.97	Pochette complète de joints moteur XDP88/90 Indenor	100,55 €
P0199.98	Pochette complète de joints moteur XC5/6 1618ccm 6	98,06 €
P0199.99	Pochette complète de joints moteur XC 7	92,82 €
P0203.18	Joint de culasse 203/403	54,03 €
P0203.24	Joint de culasse 404 Injection	32,49 €
P0211.09	Tube protecteur de bougie 203/403	12,85 €
P0213.03	Joint caoutchouc de protection de bougie	3,09 €
P0220.10	Guide de soupape adm/echap 14x8,5x56,5	25,11 €

Référence	Désignation		Prix TTC
P0220.16	Guide de soupape 404/504, J7/9		12,61 €
P0232.07	Bouchon expansion 52mm 203/403	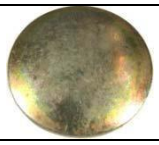	15,11 €
P0233.05	Bouchon expansion 60mm 203/403/404		15,11 €
P0236.01	Joint de tôle de fermeture (culasse) 203/403		10,35 €
P0242.12	Contacteur 404 88°		20,11 €
P0242.14	Contacteur pour thermomètre (eau) 404		30,94 €
P0242.15	Contacteur 404		22,25 €
P0249.04	Joint liège de couvercle 203 « Glaser »		21,06 €
P0249.09	Joint plastique de couvercle 403		13,80 €
P0249.14	Joint plastique de couvercle 404, J7/9, 504		10,35 €
P0250.06	Goujon 12x143 403		13,45 €
P0258.02	Bouchon de remplissage réservoir 402-203		32,61 €
P0258.03	Bouchon de remplissage d'huile 403/404		29,75 €
P0258.05	Bouchon antivol Chrome 404, J7/9		épuisé
P0311.03	Bouchon de vidange d'huile 203,403 M18		5,12 €
P0313.02	Joint métalloplastique 18x24x2 pour P0311.03		0,71 €
P0313.03	Joint liège de bac inférieur 203/403		9,28 €
P0318.10-AT	Carter de distribution avec bague à lèvre en caoutchouc et poulie en alu, en échange		253,04 €
P0321.05	Joint liège de carter de distribution 203/403		8,21 €
P0342.12	Tubulure 203 occasion		142,80 €
P0344.06	Tubulure 403 occasion		233,00 €
P0348.02	Joint métalloplastique de tube avant 203		9,04€
P0349.02	Joint métalloplastique de tubulure 203		12,50 €
P0349.03	Joint métalloplastique de tubulure 403,404, 504		12,50 €
P0364.08	Tôle anti vapor		25,70 €
P0505.03	Arrêtoir 404		1,55 €
P0507.03	Bouchon de maneton 20mm vilebrequin		25,11 €
P0507.04	Bouchon de maneton 22mm 203/403/404		25,11 €
P0507.05	Bouchon de maneton 204		6,19 €
P0511.18	Vilebrequin 203 occasion		150,06 €
P0511.21	Vilebrequin 404 3-fach gelagert mit PL/HL **échange std.**		349,00 €
P0513.06	Pignon de 19 dents de distribution 203/403		35,11 €
P0515.10	Poulie sur vilebrequin		149,11 €
P0516.09	Griffe de manivelle de mise en marche 403/404		53,55 €
P0601.39	Bielle 203/403 occasion		80,09 €

P0604.05	Douille de pied de bielle STD. 21,3x24x27	22,61 €
P0606.01	Jeu de coussinets de bielle côte Standard 203/403	169,00 €

Référence	Désignation	Prix TTC
P0606.02	Jeu de coussinets de bielle côte 0,30 203/403	110,07 €
P0606.03	Jeu de coussinets de bielle côte 0,50 203/403	180,05 €
P0606.04	Jeu de coussinets de bielle côte 0,80 203/403	140,32 €
P0606.10	Jeu de coussinets de bielle côte 0,30 404	51,41 €
P0606.18	Jeu de coussinets de bielle côte 404 KF Injection	51,41 €
P0630.03	Frein d'axe de piston 203-404	2,50 €
P0640.11	Jeu de segments 75mm 203/403-7	98,06 €
P0640.19	Jeu de segments 80mm 2/2/4,5 403/8	98,06 €
P0805.05	Pignon 38 dents de commande arbre 203/403	65,09 €
P0816.04	Chaine de distribution de 62 maillons 203	32,49 €
P0816.06	Chaine de distribution de 64 maillons Duplex 203/403	26,54 €
P0816.07	Chaine de distribution de 58 maillons 404	35,11 €
P0849.01	Tendeur, chaine de distribution 404	63,55 €
P0906.05	Vis de réglage de culbuteur 5x27,5	10,35 €
P0940.04	Tige de culbuteur ADM 6x190 203/403 occasion	12,85 €
P0940.05	Tige de culbuteur ECH 6x214 occasion	12,85 €
P0940.08	Tige de culbuteur DIESEL	25,11 €
P0942.05	Poussoir 203-403	27,01 €
P0948.14	Soupape ADM 203 35x8x120	23,90 €
P0948.15	Soupape ADM 203 35x8,5x122	26,06 €
P0948.16	Soupape ADM 403 37x8,5x116,5	23,56 €
P0948.17	Soupape ADM 203 35x8,5x116,5	26,18 €
P0948.18	Soupape ADM 38,4x8,5x116	29,87 €
P0948.19	Soupape ADM 404 39x8,5x119,4	17,14 €
P0948.21	Soupape ADM 404 39x8.5x116.4	17,14 €
P0948.24	Soupape ADM l 404 41,5x8x118,7	28,08 €
P0948.25	Soupape ADM 404 39x8x119,4	26,30 €
P0949.10	Soupape ECH 203 32,5x8x120	19,87 €
P0949.11	Soupape ECH 203 32,5x8,5x120	35,46 €
P0949.14	Soupape ECH 404 33,5x8,5x112	17,14 €
P0949.16	Soupape ECH 32,5x8,5x116	36,06 €
P0949.18	Soupape ECH 404 33,5x8,5x112	20,11 €
P0949.19	Soupape ECH 31,4x8,5x116 403/404Diesel	17,14 €
P0949.21	Soupape ECH 404 35,5x8x112	28,08 €
P0949.22	Soupape ECH 404 33x8x112	17,14 €
P0949.99	Joints pour soupapes203-403	21,06 €
P0950.05	Cône en 2 pièces 404-504	1,55€
P0950.06	Cône en 2 pièces 203-403	3,69 €
P0951.04	Cuvette de ressorts de soupape 203-403 occasion	2,50 €
P0999.99	Arrêtoirs moteur acier 403	15,11 €

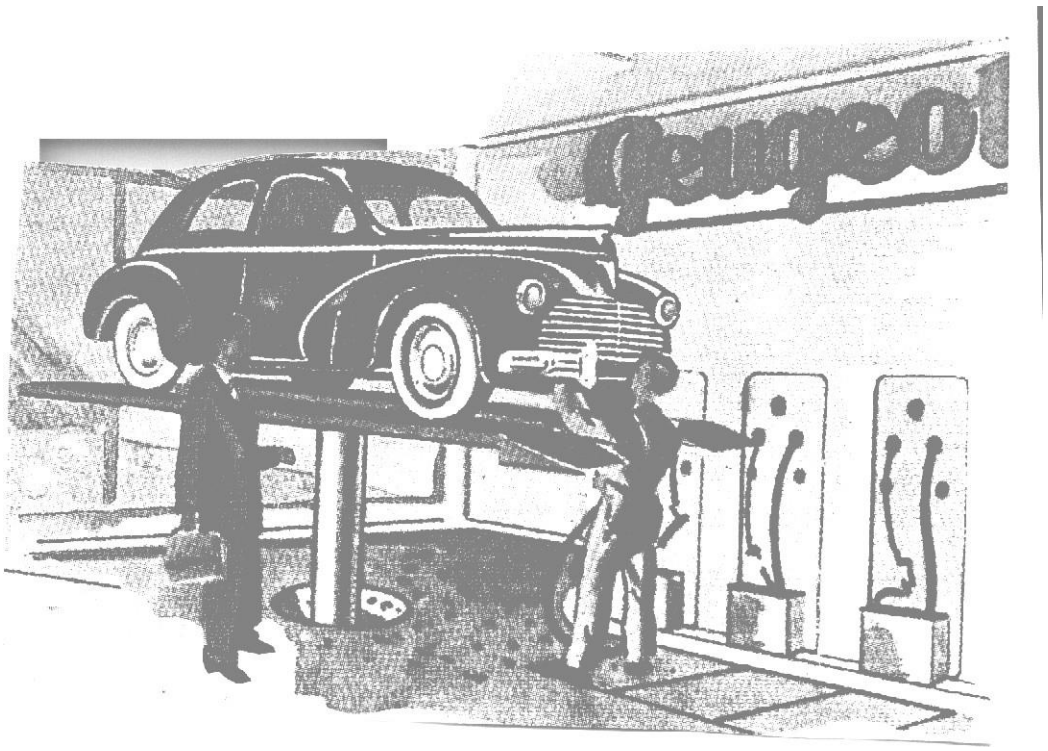
peugeot

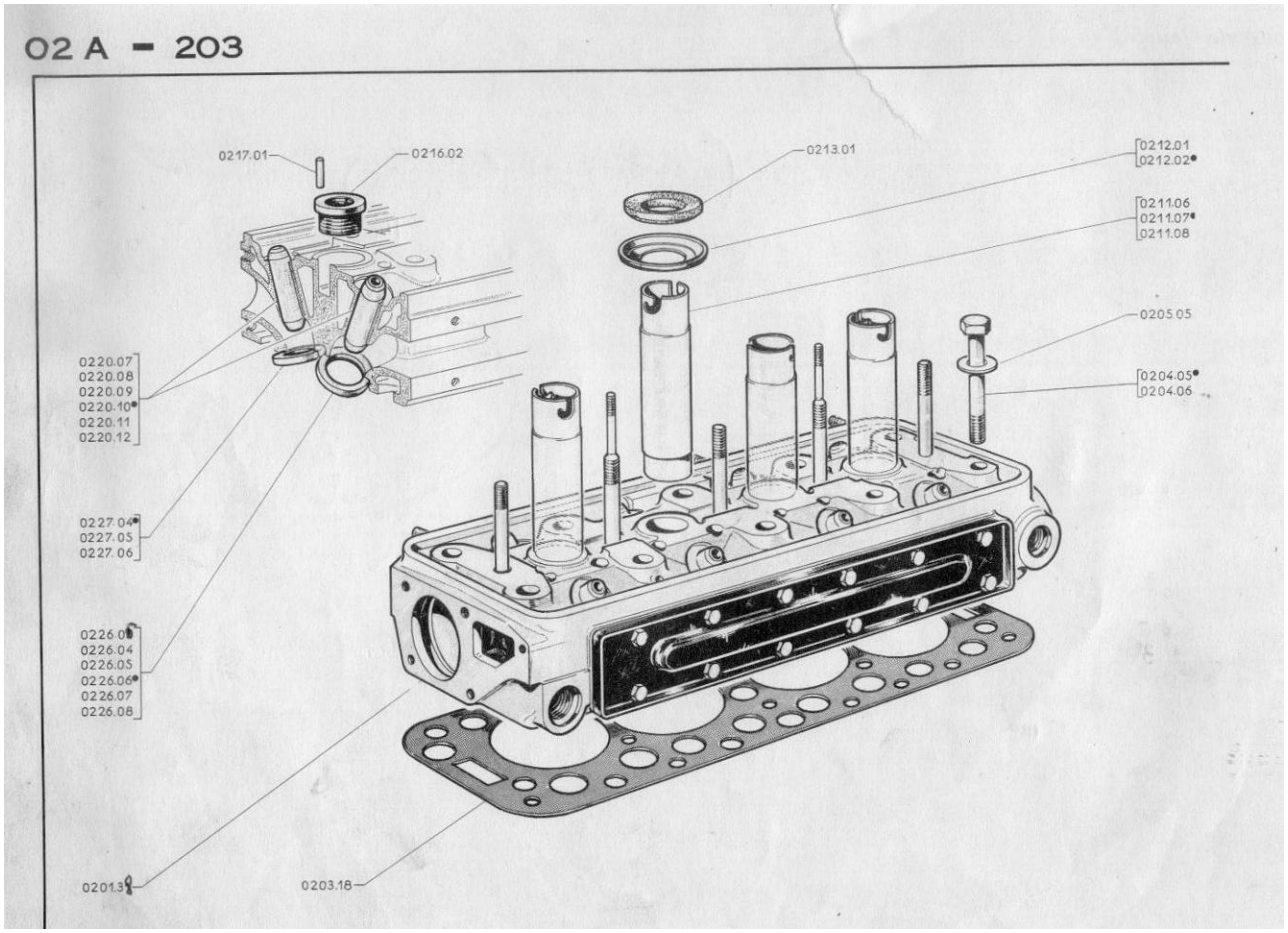
02 A - 203
0217.01
0216.02
0213.01
0212.01
0212.02
0211.06
0211.07
0211.08
0205.05
0204.05
0204.06
0220.07
0220.08
0220.09
0220.10
0220.11
0220.12
0227.04
0227.05
0227.06
0226.03
0226.04
0226.05
0226.06
0226.07
0226.08
0201.3
0203.18

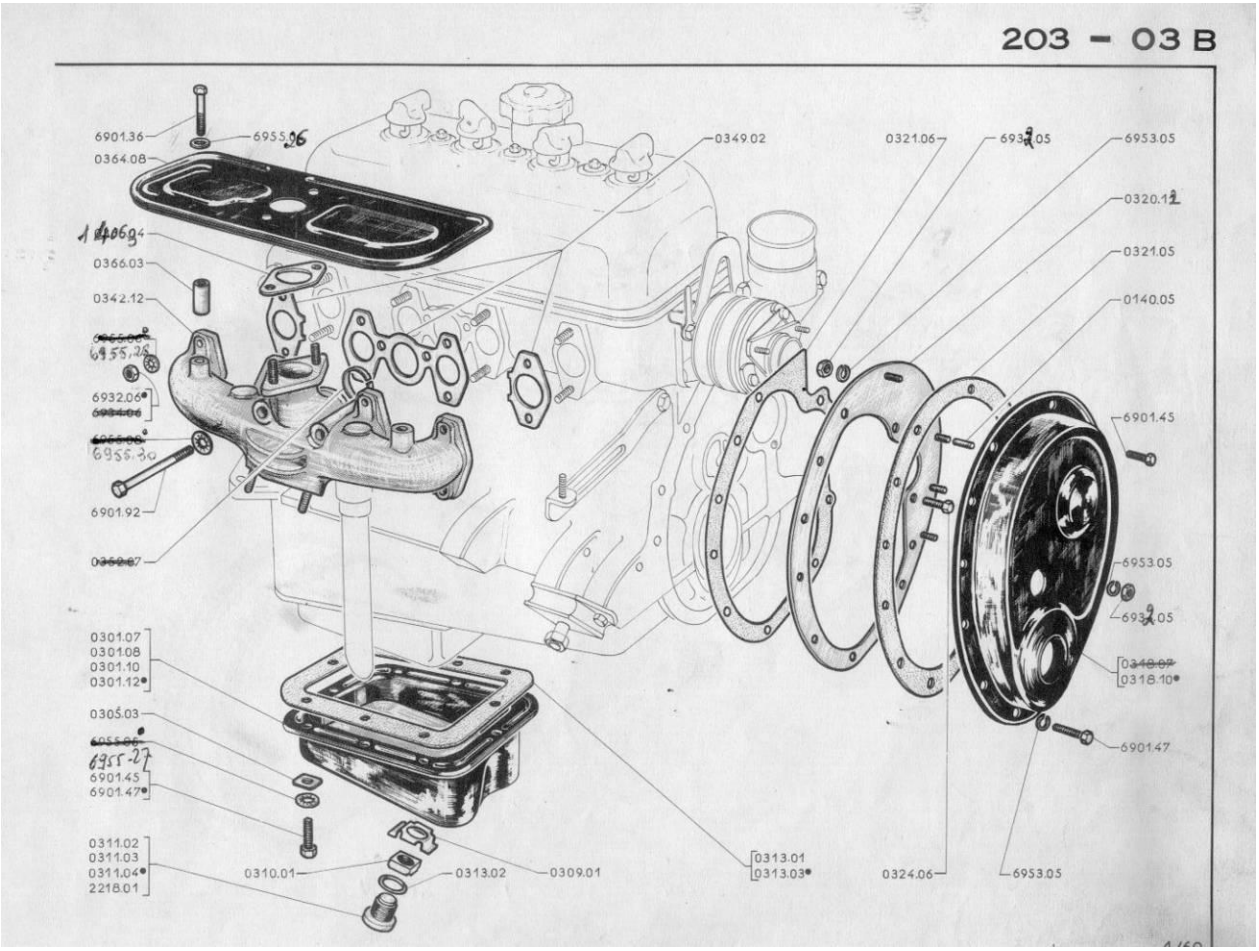

Table de groupe 1 : équipement moteur

(Circulation d'huile, d'eau, Alimentation essence, Echappement, Fixation moteur)

Référence	Désignation		Prix TTC
P1101.10	Filtre à huile complet avec manocontact 203-404		90,08 €
P1108.02	Joint de cloche 203-404		2,62 €
P1109.02	Cartouche filtrante 203-404 avec joints		22,00 €
P1109.59	Filtre à huile LS152B/LS127 404, J7		18,18 €
P1117.03	Joint fibre sous écrou de couvercle 203-403		0,95€
P1120.01	Pochette de joints pour filtre à huile 203-404 « Meillor »		7,26 €
P1131.04	Manocontact 203-404		19,87 €
P1165.02	Vis raccord 8x25 203-403		4,64 €
P1171.01	Tube de niveau d'huile 203		10,00 €

Référence	Désignation	Prix TTC
P1172.10	Jauge d'huile d'occasion 203	23,80 €
P1202.13	Pompe à eau 404/504 non débrayable →'76	77,35 €
P1202.15	Pompe à eau non débrayable sans poulie 12mm	235,62 €
P1202.43	Pompe à eau non débrayable avec poulie 15mm	298,10 €
P1202.48	Pompe à eau débrayable sans poulie 404	77,35 €
P1202.76	Pompe à eau débrayable sans poulie 404, J7	152,11 €
P1202.82	Pompe à eau 504 1,8/2l débrayable	92,11 €
P1202.84	Pompe à eau débrayable sans poulie 504L,GR,SR78-89	59,50 €
P1202.90	Pompe à eau 404 Diesel	204,09 €
P1202.97	Pompe à eau 504	125,03 €
P1206.05	Joint papier de pompe à eau 203/403	6,66 €
P1206.08	Joint papier de pompe à eau 404	2,62 €
P1250.06	Poulie de pompe à eau débrayable	238,00 €
P1250.10	Poulie de pompe à eau 15mm NOS	125,07 €
P1250.36	Poulie de pompe à eau 404 NOS	29,61 €
P1254.12	Ventilateur plastique 403/404 Diesel	35,70 €
P1264.14	Thermo contact 88/79° M22 203-404	20,11 €
P1266.01	Charbon avec ressort	10,95 €
P1300.B4	Radiateur J7/J9 essence échange standard	425,08 €
P1301.14	Radiateur 203C/403 Echange Standard	626,26 €
P1305.04	Bouchon de remplissage 203-403	37,01 €
P1306.06	Joint caoutchouc de bouchon de remplissage 203-403	3,57 €
P1327.01	Bague caoutchouc de fixation de radiateur 203	8,81 €
P1337.08	Calorstat 78° 203-403-404-J7/9	23,80 €
P1343.03	Durite inférieur 203->4/55	28,56 €
P1343.04	Durite supérieur -> 4/55 203	26,66 €
P1343.05	Durite supérieur 203/403 5/55->	30,11 €
P1343.15	Durite supérieur J7/J9	59,98 €
P1343.25	Durite supérieur 404	15,59 €
P1343.31	Durite 504C	28,91 €
P1350.12	Durite inférieur 203-403 5'55->	26,30 €
P1350.31	Durite inférieur 404 adaptable	10,35 €
P1350.32	Durite 504	16,30 €
P1350.37	Durite inférieur J7/J9	35,11 €
P1350.44	Durite 504C	28,91 €

Référence	Désignation		Prix TTC
P1401.17	Carburateur Solex 32, adaptable pour 203		189,09 €
P1406.08	Joint de carburateur 203		11,54 €
P1406.12	Joint de carburateur 32/34PBIC/CC		16,08 €
P1406.13	Nécessaire de réparation pour carburateur Solex 32		36,06 €
P1445.01	Cartouche filtrante adaptable 203, 140x95x70		19,52€
P1423.30	Durite de filtre à air 404 – carburateur sans piquage		49,98 €
P1423.31	Durite de filtre à air 404 – carburateur avec piquage		70,09 €
P1445.03	Cartouche filtrante adaptable 403		23,80 €
P1450.09	Pompe à essence à levier 203-404		78,06 €
P1450.76	Pompe à essence sans levier 203-404		49,98 €
P1451.03	Joint papier de pompe à essence 203-404		3,57 €
P1499.05	Nécessaire de réparation SEV 203-404		34,99 €
P1499.08	Nécessaire de réparation Guiot 403/404		26,54 €
P1504.03	Raccord caoutchouc de réservoir 203		21,06 €
P1515.04	Joint caoutchouc de tubulure remplissage 203		17,85 €
P1521.01	Butée caoutchouc de volet 203		3,69 €
P1528.07	Joint caoutchouc de jauge 203-404		3,21 €
P1602.03	Couvres pédales les 3 203		29,75 €
P1661.23	Commande de starter bouton gris 203		59,02 €
P1701.24	Tube d'échappement avant 203 Berline repro en 2 pièces		78,06 €
P1710.04	Joint métalloplastique de tuyau avant 39x53x1,5 403		3,69 €
P1710.07	Joint métalloplastique de tuyau avant 43x57x1,5 404		3,69 €
P1725.24	Tube d'échappement intermédiaire 203 Berline		67,24 €
P1750.08	Silencieux Berline 203		131,02 €
P1765.04	Robri d'échappement, alu poli		45,10 €
P1807.06	Silent bloc avant moteur 203/403		25,50 €
P1807.21	Silent bloc av. moteur 404		29,87 €
P1843.21	Support arr. de moteur 1. Model -> ‘54		83,30 €
P1843.28	Support arr. de moteur 203C/403 Repro		142,80 €

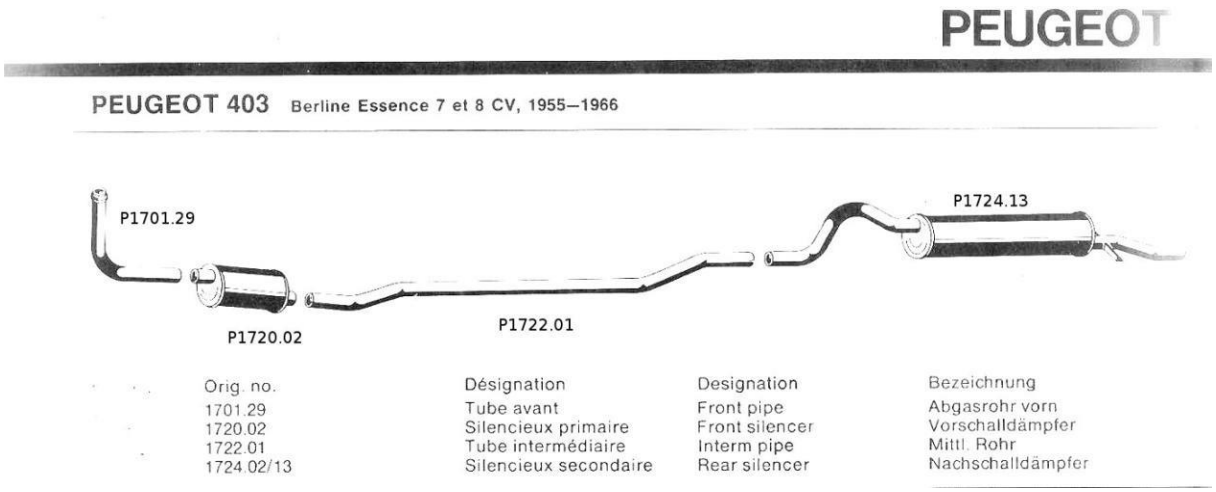

Table de groupe 2: Transmission

(Embrayage, Changement de vitesses, Transmission)

Référence	Désignation		Prix TTC
P2001.90	Kit d'embrayage échange std.404'67->		162,55 €
P2003.10	Mécanisme d'embrayage Ø200 mm éch. std. 203/403		199,98 €
P2034.07	Butée graphitée 203,403, 404->9/67		45,10 €
P2054.12	Disque d'embrayage moyeu 10 cannelures 203/403		99,96 €
P2054.16	Disque d'embrayage ech.std. 404->'67		126,95 €
P2054.52	Disque d'embrayage ech.std. 404 '67->		65,09 €
P2086.04	Cylindre d'embrayage 404 1’69->/J7		114,36 €
P2086.13	Cylindre d'embrayage 404 -> 1’69		131,38 €
P2406.09	Coquille changement de vitesse ALU 203 ;403/7		29,99 €

Peugeot 203

OF-Y 84 H